UNIPUMP Шламовый насос USP4A 60-10-4

Шламовые насосы · Артикул 61781 · Серия USP4A

1. Обзор

Насосы серии USP4A оснащены мешалкой (агататор) и 4-полюсным двигателем, который характеризуется более низкой скоростью вращения и делает насосы подходящими для перекачивания тяжелых или вязких шламов, таких как глина, бентонит или другие минеральные смеси.
Корпус насосов изготовлен из чугуна, рабочее колесо из высокохромистого сплава, что обеспечивает устойчивость к абразивному износу. Вертикально расположенный выходной патрубок позволяет использовать насос в условиях ограниченного пространства. Все насосы имеют специальную конструкцию водяного канала, что обеспечивает охлаждение двигателя в процессе работы и позволяет работать насосу при частичном погружении в жидкость.

Основные данные

Диаметр подсоединения шланга, мм	80
Максимальная мощность, кВт	4
Максимальный напор, м	14,8
Максимальная производительность, м3/ч	99
Максимальное погружение под зеркало воды, м	15
Максимальный размер твердых включений, мм	30
Гарантия, мес	24

2. Технические данные

Общие сведения

Тип	Шламовый	Серия	USP4A
Гарантия, мес	24	Страна производства	Китай
Наличие агитатора (мешалка)	Да	Максимальное количество пусков в час	6

Гидравлические данные

Номинальный напор, м	10	Максимальный напор, м	14,8
Номинальная подача, м3/ч	60	Максимальная производительность, м3/ч	99
Максимальная производительность, л/мин	1 650		

Перекачиваемая среда

Максимальный размер твердых включений, мм	30	Максимальная температура перекачиваемой жидкости, °C	+40

Материалы

Материал корпуса	Чугун

Монтаж и присоединение

Вес, кг	121	Длина, мм	350
Высота, мм	730	Ширина, мм	326
Тип установки	Вертикальный	Длина электрокабеля, м	10
Присоединительный размер	80	Диаметр подсоединения шланга, мм	80
Число и сечение жил электрокабеля	4x2	Максимальное погружение под зеркало воды, м	15

Электродвигатель

Класс изоляции	F	Степень защиты	IP68
Номинальный ток, А	5,5	Параметры электросети	3~; 400В; 50Гц
Частота вращения, об/мин	1450	Максимальная мощность, Вт	4 000
Максимальная мощность, кВт	4		

Управление и защита

Наличие датчика уровня	Нет

3. Габаритные размеры

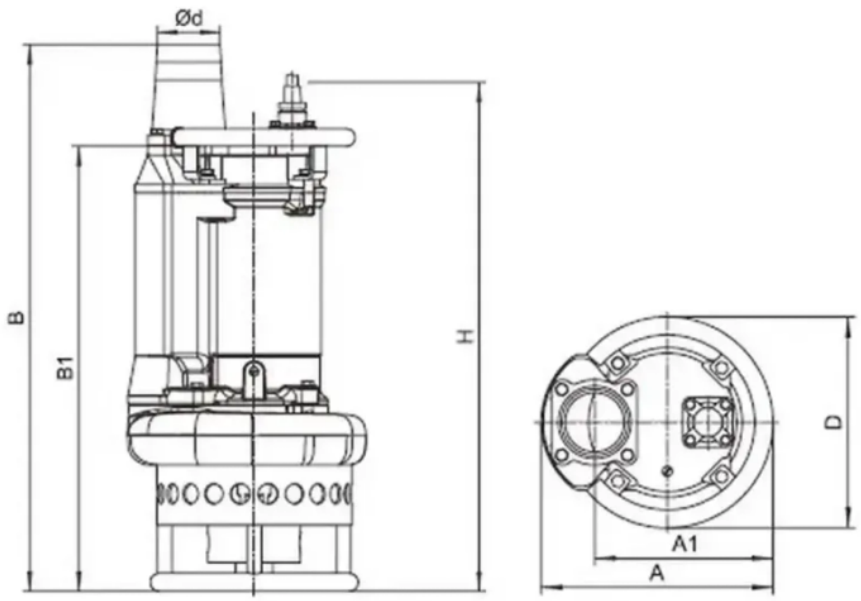

Рисунок 3 – Габаритные и присоединительные размеры насосов серии USP4A

Модель	*d, мм*	*A, мм*	*A1, мм*	*B, мм*	*B1, мм*	*D, мм*	*H, мм*
USP4A 60-10-4	80	350	260	816	678	326	730
USP4A 90-10-6	100	415	305	844	682	373	730
USP4A 100-15-9	150	434	324	889	727	407	776

4. Данные для заказа

Наименование	Шламовый насос USP4A 60-10-4
Артикул	61781
Производитель (марка)	UNIPUMP
Серия	USP4A
Вид оборудования	Шламовые насосы
Вес, кг	121
Гарантия, мес	24
Страна производства	Китай

5. Документация

Инструкции и паспорта

- Инструкция UNIPUMP серии USP,USPA,USP4A

Разрешительные документы

- Сертификат соответствия USP
- Декларация о соответствии USP
- Декларация о соответствии USP-2

Документы прилагаются к товару — в карточке товара и в архиве документов для тендера.